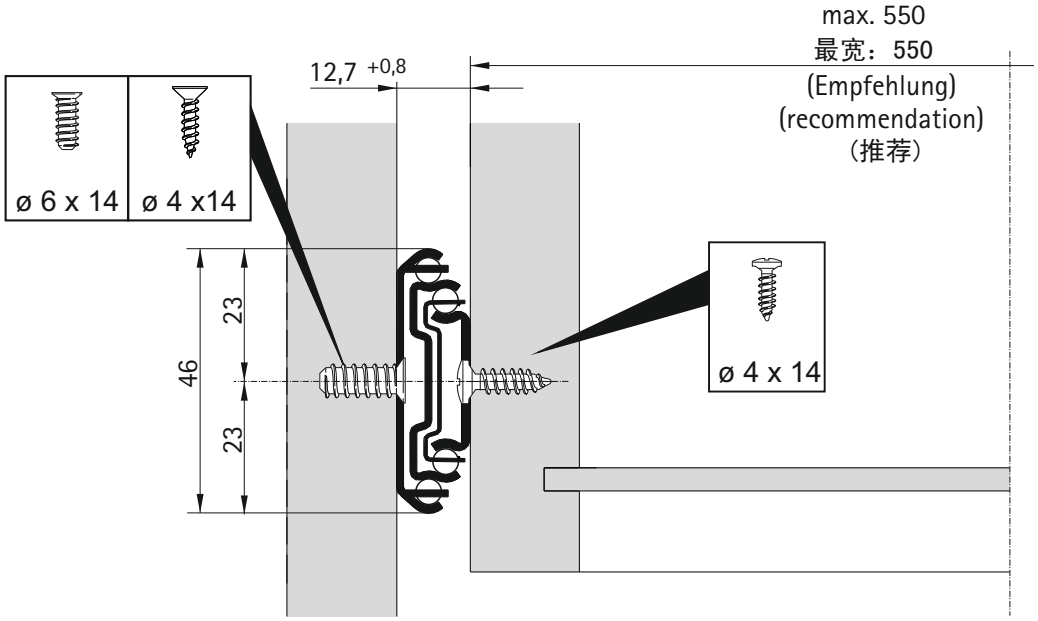

Montagefolge
Assembly steps
安装步骤

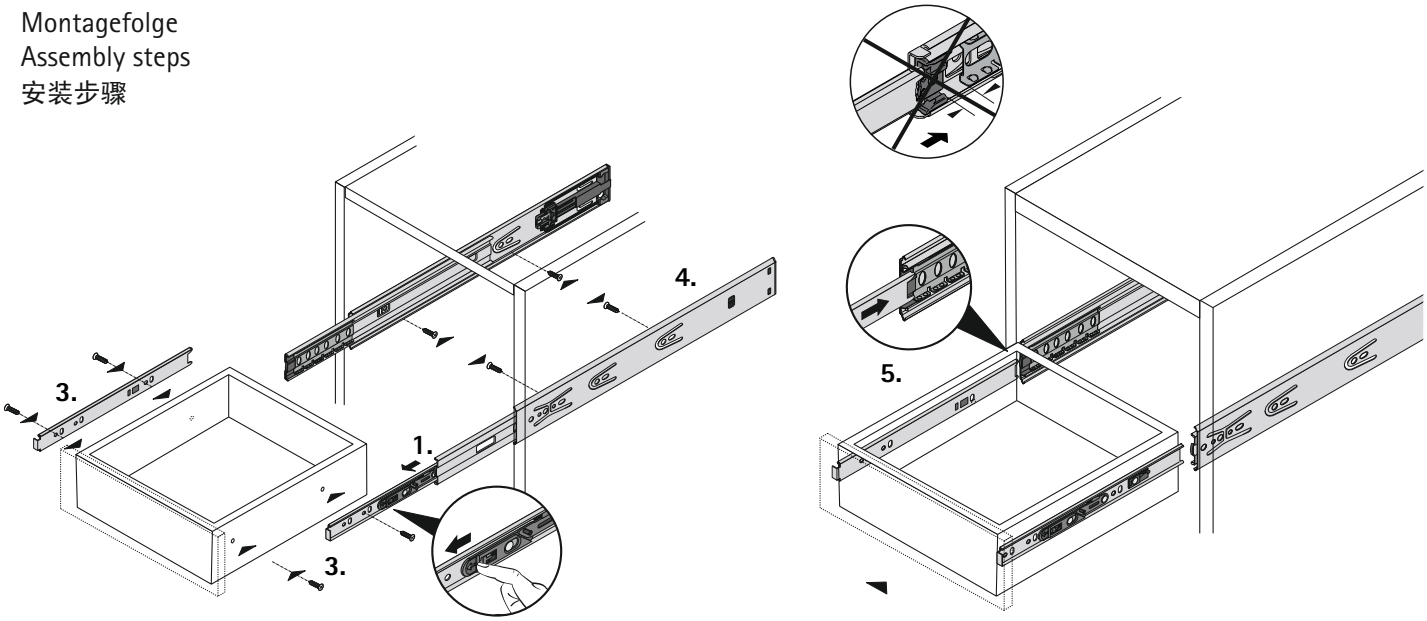

i **Wichtig**
Important
安装注意重点

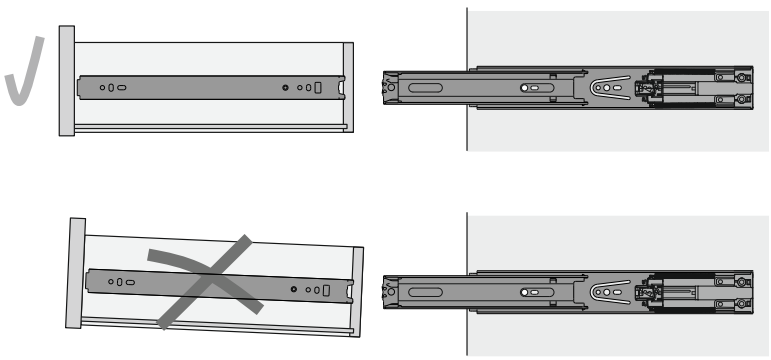

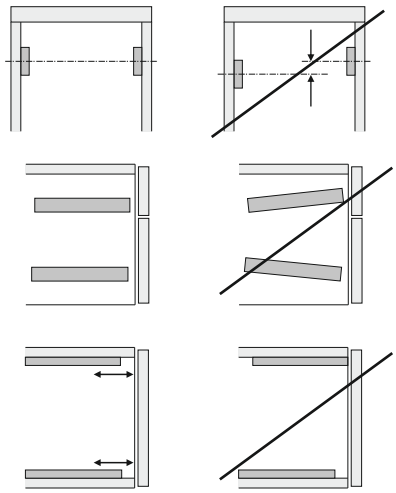

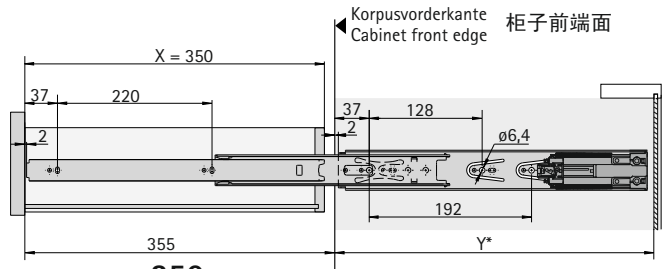

KA 4532/**350**

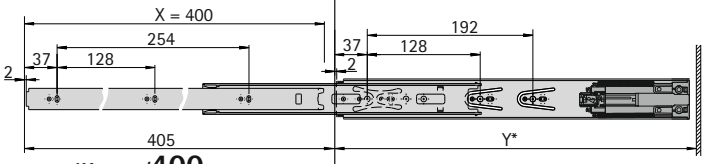

KA 4532/**400**

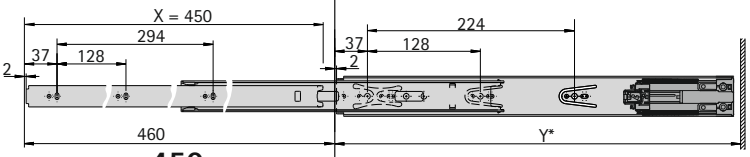

KA 4532/**450**

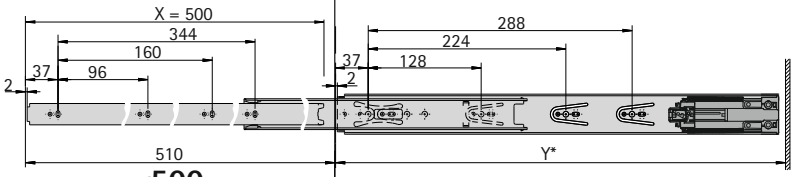

KA 4532/**500**

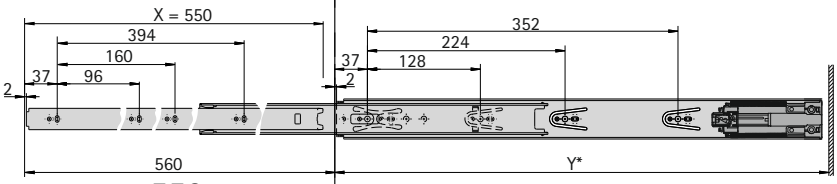

KA 4532/**550**

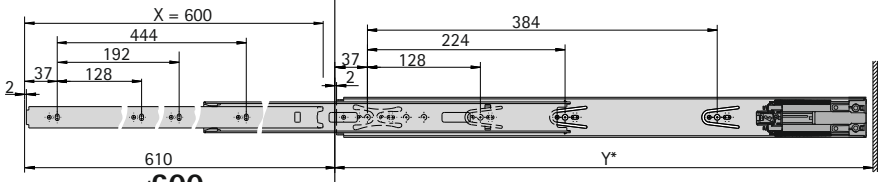

KA 4532/**600**

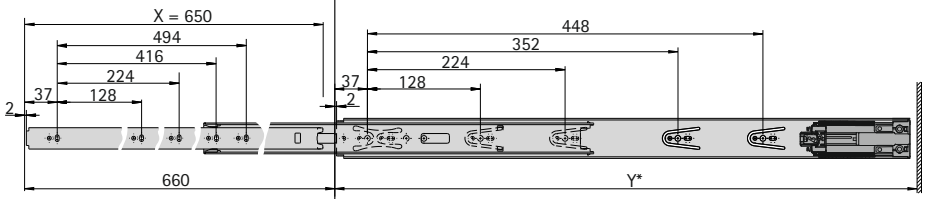

KA 4532/**650**

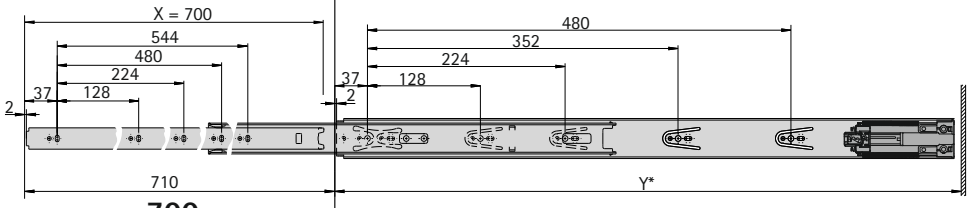

KA 4532/**700**

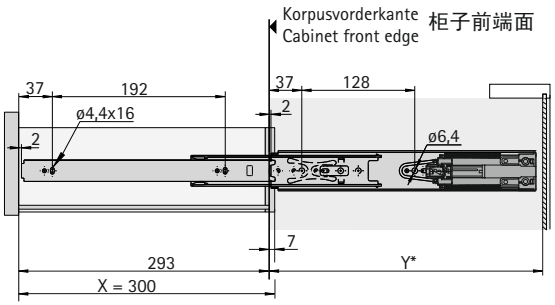

KA 4532/**300**

i

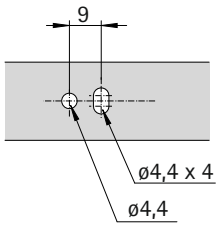

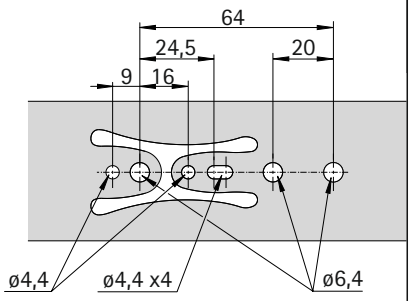

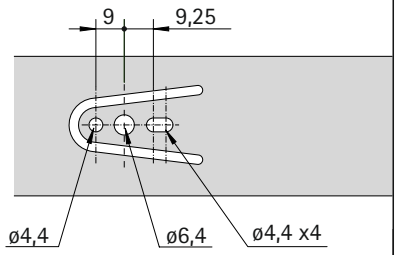

X = Schubkastenlänge
Drawer length
抽屉长度

Y = Mindestkorpustiefe
min. cabinet depth
最小柜内深度

*Mindestkorpustiefe = Schubkastenlänge + 4mm
*Min. cabinet depth = Drawer length + 4mm
*最小柜内深度=抽屉长度+4mm